Infe-KEEPER SWING

■シンプルにこだわりました　ゼロから構成を見直したこれからのスタンダード
省スペースで取出しもコンパクトにできる、大型郵便対応の防滴型デザインポストです。

スウィング
SWING 上入れ 上出し

NEW 防滴

品名	**SWING**　カラーをご指定ください
サイズ	W300×H400×D135
重量	5.8kg
仕様	本体：高耐食溶融めっき鋼板　1.2t　粉体塗装
	扉　：高耐食溶融めっき鋼板　0.8t　粉体塗装 (ディープグレー・オフホワイト・ブラウン)
	：高耐食溶融めっき鋼板　0.8t　粉体塗装+塩ビシート貼 (ウォールナット)
	取手：SUS304　1.5t　HL仕上
	フタ：アルミ押出型材　粉体塗装
	錠　：可変式コンビネーションロック (KEY-22-2)
本体価格(税抜)	38,500円　(ディープグレー・オフホワイト・ブラウン)
	43,000円　(ウォールナット)

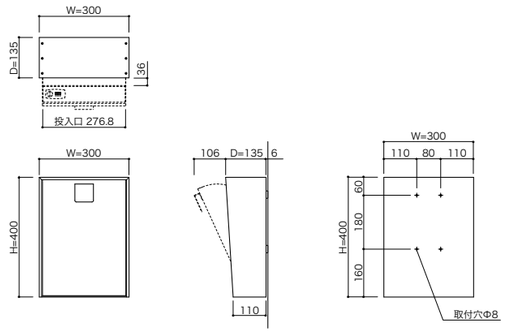

SWING オフホワイト

Color variation

ディープグレー NEW

オフホワイト
(本体色：ホワイト)

ブラウン
(本体色：ホワイト)

ウォールナット
(ダイノック™　FW-332)
(本体色：ブラウン)

■可変式コンビネーションロック
3桁の暗証番号を合わせ、ツマミを回して解錠します。
暗証番号は自由に設定・変更できる可変式です。

POINT！
■ソフトアブソーバー内蔵
扉がゆっくりと本体に戻ります。

POINT！
■大型郵便対応
大型の郵便物や宅配便各社のメール便に幅広く対応します。
(厚さ35mmまで投函可能)

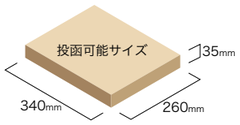

■セキュリティー構造
投函された郵便物はフタの下に入り込むので、抜き取る事が困難になります。

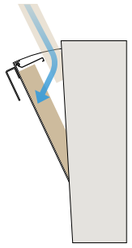

郵便物の取出し方

扉を開け、フタの部分についているロックを解錠します。

解錠するとフタが手前に開きます。

郵便物を取り出します。

※ダイノック™は、住友スリーエム株式会社の商標です。

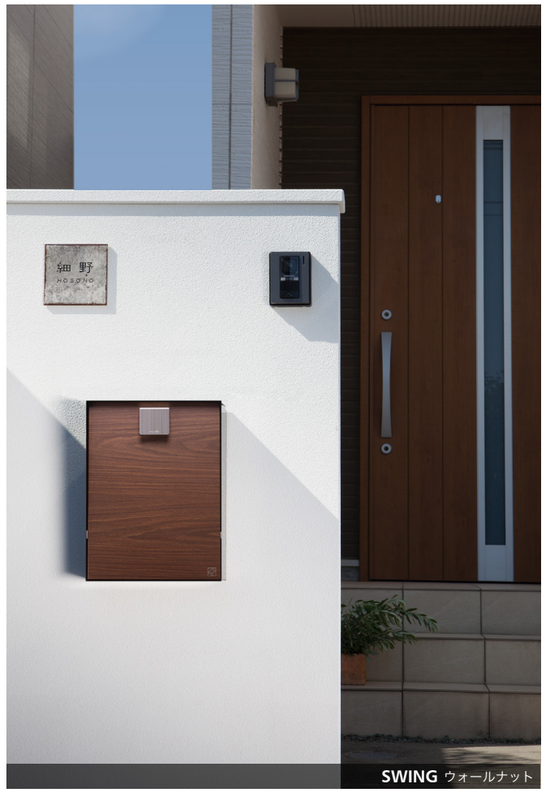

SWING ウォールナット

SWING ディープグレー

SWING ブラウン・オフホワイト

■上下に配置しても大型郵便を投函できます。
(水抜き穴をふさがないよう、上下に隙間を空けて施工してください。)

SWING ディープグレー＋S-03

スタンド S-03

※スタンドS-02、S-04もお選びいただけます。

品名	**S-03**
サイズ	W160×H1,270×D50
重量	7.4Kg
仕様	SUS304　1.5t　HL仕上
本体価格(税抜)	38,500円　(ポスト本体の価格は含まれません。)

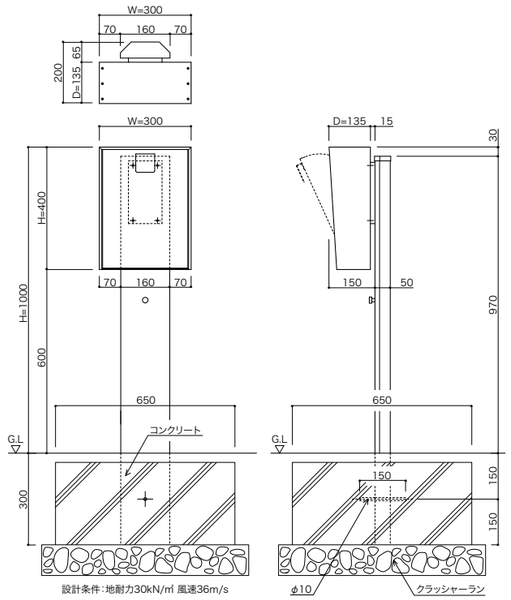

設計条件：地耐力30kN/㎡ 風速36m/s